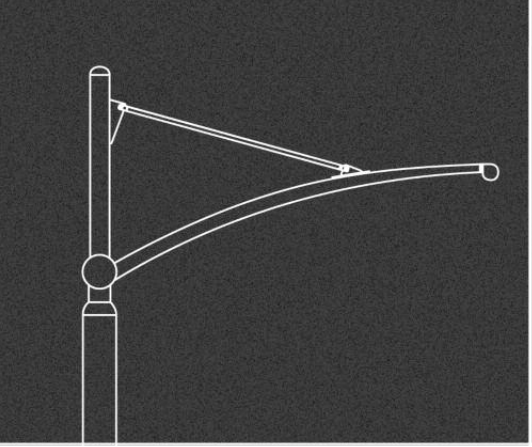

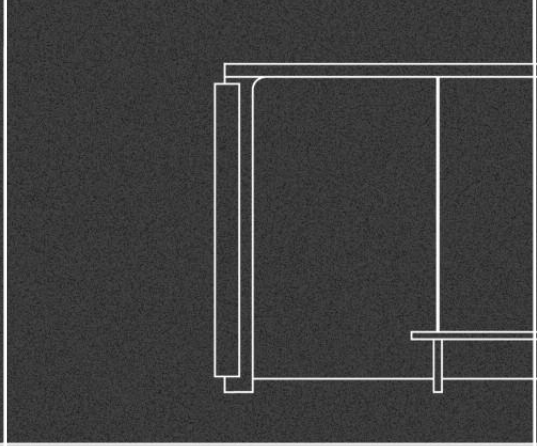

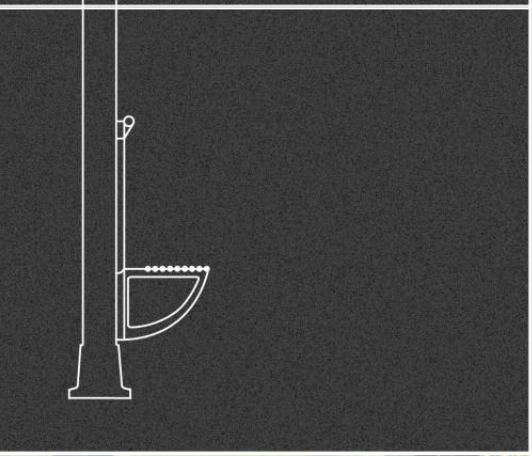

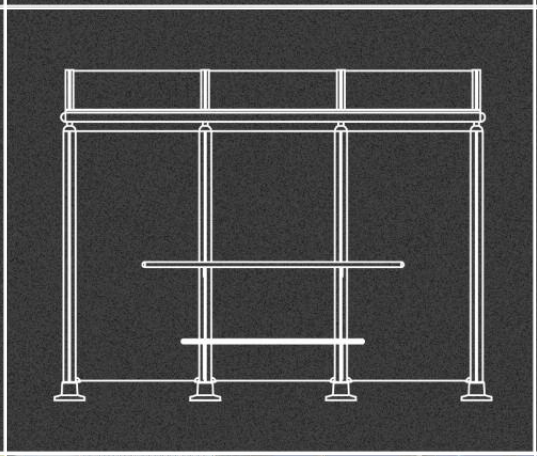

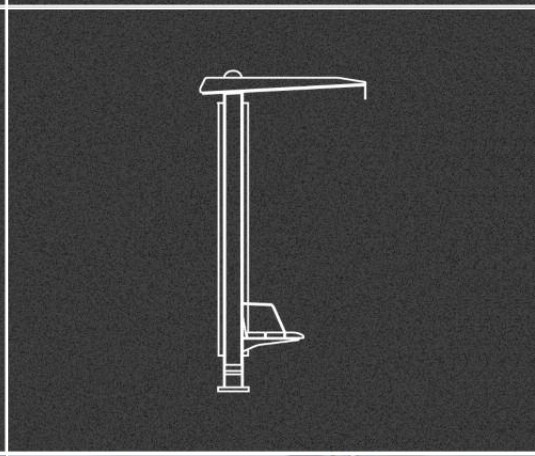

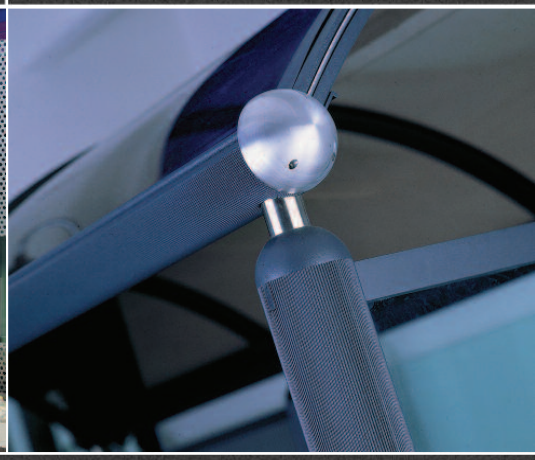

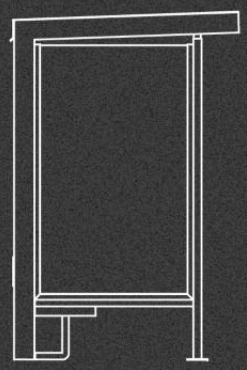

STÄDTISCHES MOBILIAR
MOBILIER URBAIN
ARREDO URBANO

CH-6930 Bedano (Lugano)

AZ sa

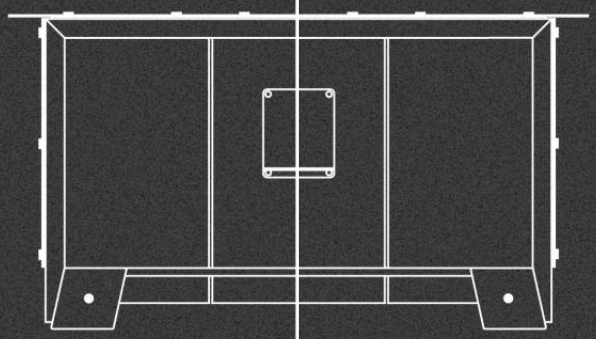

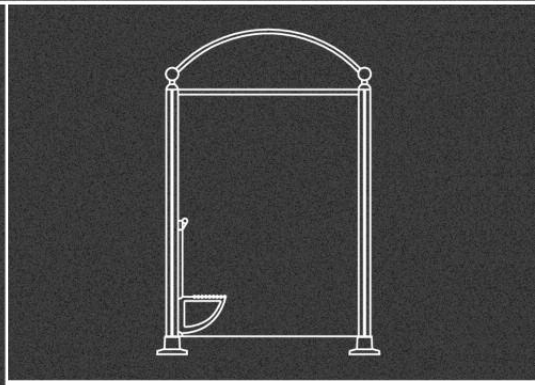

Unternehmen

Seit 1989, zahlreiche öffentliche und private Institutionen haben sich an uns gewandt um öffentliche Strassen, Plätze und Parkanlagen zu gestallten.

Der Erfolg in den letzen Jahren basiert auf drei Punkte:

Die Qualität
Unsere Produkte entsprechen einer Qualität die der intensiven Nutzung und der widrigen Witterungen standhalten kann.
Die Produkte der Spiele entsprechen den Normen EN 1176 und EN 1177.

Die Auswahl
Zurzeit die kompletteste auf den Schweizermarkt.
Periodisch neue Produkte mit aktuellem Design und neusten Materialien, zu den bestehenden Produkten.

Kundendienst
Ist eine wesentliche Grundlage unserer Firmenphilosophie
Fachliche Beratung in der Projektfase, Montage und Kundendienst mit Fachpersonal präsent auf dem ganzen Schweizermarkt, sind ständig garantiert.

Société

Depuis 1989, de nombreuses administrations publiques et privées se sont adressées à nous pour l'aménagement de rues, de places, de parcs publics, etc….

Une réussite qui repose principalement sur 3 points:

La qualité
Nos produits sont conçus pour répondre aux exigences d'une utilisation quotidienne intense et résister aux dommages causés par les conditions atmosphériques.
La gamme des jeux correspond aux normes EN 1176 e EN 1177.

Le choix
est actuellement le plus vaste et complet sur le territoire suisse.
Périodiquement de nouveaux produits, au design et aux matériaux innovateurs, viennent compléter ceux déjà existants.

Le service
est une base essentielle de la philosophie de notre société.
Nous garantissons une assistance dans les différentes phases de conception d'un projet, du montage et du service après vente grâce à des équipes présentes sur toute la Suisse.

Azienda

Dal 1989, numerose amministrazioni pubbliche e private si sono rivolte a noi per la sistemazione di strade, piazze, parchi pubblici ecc….

Un riscontro che si basa principalmente su 3 punti:

La qualità
I nostri prodotti sono costruiti per rispondere alle esigenze di un uso intenso e per resistere alle avverse condizioni atmosferiche.
La gamma dei giochi risponde alle norme EN 1176 ed EN 1177.

La scelta
Attualmente la più vasta e completa sul territorio svizzero. Periodicamente, nuovi prodotti con design e materiali innovativi affiancano quelli esistenti.

Il servizio
Il servizio è una parte essenziale della nostra filosofia aziendale. Sono costantemente garantiti la consulenza nelle fasi di progettazione, montaggio e servizio dopo vendita con squadre presenti in tutta la Svizzera.

Seit
depuis
dal

1989

A-Z SA
via industrie 18
CH-6930 Bedano
www.az-sa.ch
info@az-sa.ch

INDEX COVER.11

Buswartehalle
Abribus
Pensiline attesa bus

4 PENSILIS

14 SINTESI

20 HUT

8 PARTNERS

16 CITY-G

22 SELF

12 ARTS

18 CITY-C

24 ACQUARIUM

26
Sonderprojekte
Projets spéciaux
Progetti speciali

30 - 47
Andere Vetriebsprogramme
Autres programmes
Altri programmi

BEARBEITUNG - TRAITEMENTS - TRATTAMENTI

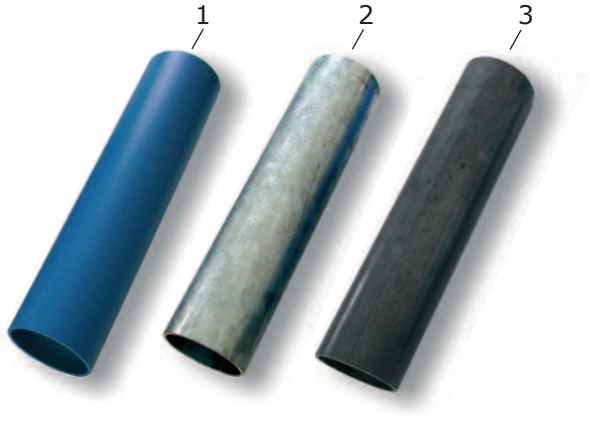

1. Pulverbeschichtung (80-90 Micron)

1º Phosphat-Enfettung:	Prophos 832/FLT 15 gr./Lt 20 gr./Lt 50 Cº 1.5 Atm
2º Spülung:	H2O 1,5 Atm
3º Waschen + Endwasche:	demineralisierte H2O
4º Brugal-Entfettung:	Brugal 80/TF A+B
5º Trocknung:	Warmluft ca. 10 min ca.
6º Elektrostatische Anwendung:	gefärbte Pulver
7º Trocknung:	Hofen 210ºC, 20 min.

2. Feuerverzinkung 70-100 Micron
   (Sendzimistahlblech für kleine Dicke)
3. Stahlprofilen

1. Thermolaquage avec poudres polyester (80-90 Micron)

1º Dégraissage au phosphate:	Prophos 832/FLT 15 gr./Lt 20 gr./Lt 50 Cº 1.5 Atm
2º Rinçage:	H2O 1,5 Atm
3º Lavage + lavage final:	H2O Déminéralisé
4º Dégraissage Brugal:	Brugal 80/TF A+B
5º Séchage:	Air chaud env. 10 min.
6º Application électrostatique:	Poudres polyester colorées
7º Séchage:	Four 210ºC, 20 min.

2. Zinguage à chaud 70-100 Micron
   (Tôle sendzimir pour petites épaisseurs)
3. Profils en acier

1. Termolaccatura a polveri (80-90 Micron)

1º Fosfo-Sgrassatura:	Prophos 832/FLT 15 gr./Lt 20 gr./Lt 50 Cº 1.5 Atm
2º Risciacquo:	H2O 1,5 Atm
3º Lavaggio + lavaggio finale:	H2O Demineralizzata
4º Brugalizzazione:	Brugal 80/TF A+B
5º Essicazione:	Aria calda 10 min. ca.
6º Applicazione elettrostatica:	Polveri colorate
7º Essicazione:	Forno 210ºC, 20 min.

2. Zincatura a caldo 70-100 Micron
   (lamiera Sendzimir per piccoli spessori)
3. Profili in acciaio

Standard
FARBEN
COULEURS
COLORI
nach Wunsch
à choix
a scelta

RAL 1013 Perlweiss
RAL 1021 Rapsgelb
RAL 1028 Melonengelb
RAL 2002 Blutorange
RAL 3000 Feuerrot
RAL 3003 Rubinrot

CORTEN - **Color**
RAL 5010 Enzianblau
RAL 6005 Moosgrün
RAL 6029 Minzgrün
RAL 7001 Silbergrau
RAL 7016 Anthrazitgrau
RAL 8017 Braun

RAL 9005 Tiefschwarz
RAL 9010 Reinweiss
200 Schwarz sablé
250 sablé
300 Grün sablé
650 sablé
700 Blau sablé

900 Grau sablé
MW 3021 Silber sablé
500 Moosgrün sablé
Stahlgrau
RAL 1035 Perlbeige
RAL 1036 Perlgold
RAL 9006 Weiss - Alu

RAL 9007 Grau - Alu
RAL 9022 Perlhellgrau

Verbindlichkeiten hinsichtlich Farbtonen können nicht abgeleitet werden.
Für Produktionen werden ausschließlich originale RAL-Farbkarte als Vorlage verwendet.

L'impression des couleurs RAL ci-jointes ne correspond pas à la réalité. Veuillez consulter une tabelle RAL officielle.

La riproduzione su carta dei colori è infedele. Confrontate le relative tabelle RAL originali.

Struktur:	Stahlprofil IPE 140 mit Stahlrohr und Steg aus Stahlrohr Ø 120x6 mm – Rückwände aus Einscheibensicherheitsglas ESG 10 mm
Bedachung:	Stahlrohr Ø 120x6 mm uns Stahlbleche 8 mm Dicke – Platten aus Verbundsicherheitsglas VSG 4+1+4 mm
Bearbeitung:	Stahl gemäss Beschreibung Seite 3 – Farbwahl Seite 3
Zubehör:	Schrauben aus Edelstahl – Schablone mit Verankerungen-Platte – Sitzbank mir Rückenlehne aus Tropenholz
Option:	Seitenwände - Beleuchtung mit LED-Rohr
construction:	colonnes en acier section IPE 140 avec traverse inférieure en tube Ø 120x6 mm – paroi arrière en verre trempé ESG 10 mm
couverture:	traverse Ø 120x6 mm et lames en tôle d'acier 8 mm – plaques de verre feuilleté 4+1+4 mm
traitement:	acier traité selon descriptif p.3 – couleurs à choix selon p.3
accessoires:	visserie en acier inox – chablon de pose avec contre-plaques d'ancrage au sol - banc avec dossier en bois exotique épaisseur 40 mm
options:	parois latérales - illumination supérieure LED
costruzione:	colonne in acciaio sezione IPE 140 con tubo di collegamento Ø 120x6 mm – parete di fondo in vetro temperato 10 mm
coperture:	tubo di collegamento Ø 120x6 mm con lame spessore 8 mm – lastre di vetro accoppiato 4+1+4 mm
trattamento:	acciaio trattato come descrizione p.3 – colori a scelta come p.3
accessori:	viteria in acciaio inox – panca con schienale in legno esotico spessore 40 mm - contropiastre per ancoraggio al suolo + dima di posa
opzioni:	pareti laterali – illuminazione superiore con tubo LED

Schablone
Chablon
Dima

Verankerungen
Contre-plaque
Contropiastra

L = 2700mm

L = 4130mm

L = 8190mm

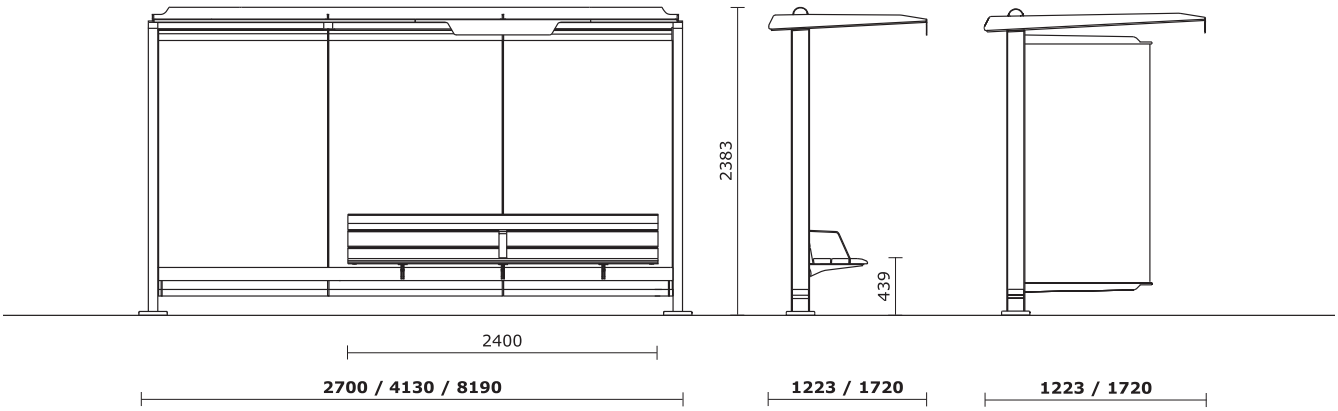

ALBERGHI-HOTELS
CROCEFISSO
per una mobilità sostenibile

Struktur:	Stützen aus Stahlrohr – Verkleidung aus Aluminiumrohr Ø 92 mm mit Sockelabdeckung aus Stahl - Rückwände aus Einscheibensicherheitsglas ESG 8
Bedachung:	durchsichtiges Plexiglas 4 mm
Bearbeitung:	Stahl gemäss Beschreibung Seite 3 – Farbwahl Seite 3
Zubehör:	Schrauben aus Edelstahl - Handlauf aus Edelstahl - Dachrinne aus Aluminium
Option:	Seitenwand aus Glas ESG - Sitzbank aus Edelstahl - Beleuchtung mit LED-Rohr
construction:	colonnes portantes avec centre en acier et habillage en extrudé d'aluminium Ø 92 mm - cache-socles - paroi arrière en verre trempé ESG 8 mm
couverture:	plexiglas transparent 4 mm
traitement:	acier traité selon descriptif p.3 – couleurs à choix selon p.3
accessoires:	visserie en acier inox - main-courante en acier inox - chéneaux en extrudé d'aluminium
options:	parois latérales – banquette en acier inox - illumination supérieure LED
costruzione:	colonne con anima in acciaio e rivestimento in estruso d'alluminio Ø 92 mm - copri-base - grondaia in alluminio - parete di fondo in vetro temperato 8 mm
coperture:	plexiglas trasparente 4 mm
trattamento:	acciaio trattato come descrizione p.3 – colori a scelta come p.3
accessori:	viteria in acciaio inox – corrimano in acciaio inox
opzioni:	pareti laterali – panca in acciaio inox - illuminazione superiore con tubo LED

Poste
CarPostal

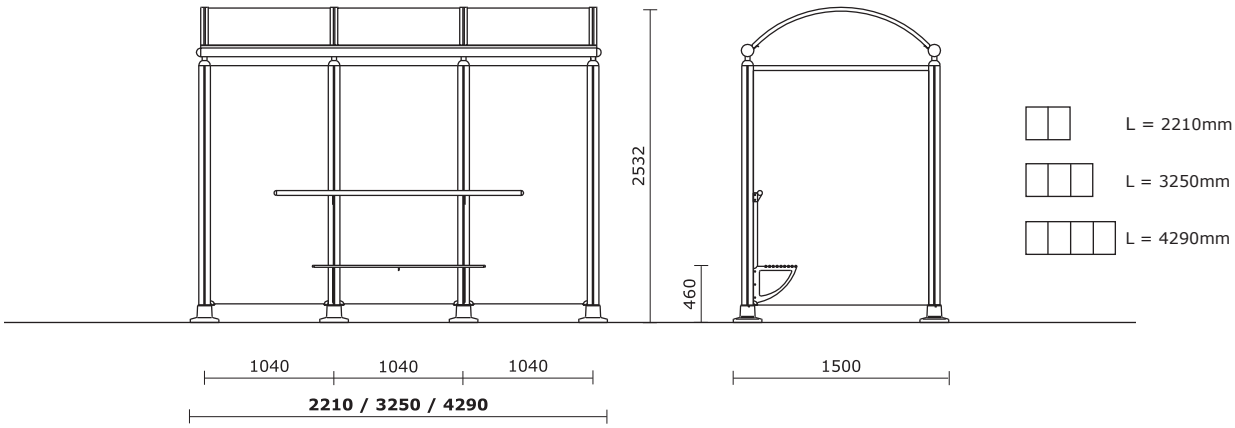
2532
460
1040
1040
1040
2210 / 3250 / 4290
1500
L = 2210mm
L = 3250mm
L = 4290mm

centre
Eysins

ALPNA

BELNET

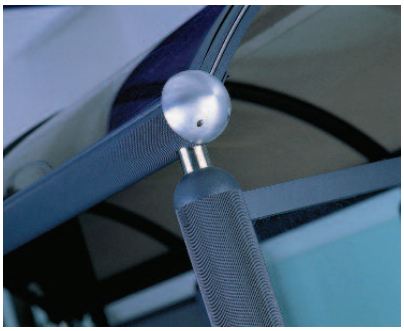

Struktur:	Stützen aus Stahlrohr – Überzug aus Aluminiumrohr Ø 92 mm mit Sockelabdeckung aus Stahl - Rückwände aus Einscheibensicherheitsglas ESG 8
Bedachung:	durchsichtiges Plexiglas 4 mm
Bearbeitung:	Stahl gemäss Beschreibung Seite 3 – Farbwahl Seite 3
Zubehör:	Schrauben aus Edelstahl - Handlauf aus Edelstahl - Dachrinne aus Aluminium – Schablone mit Verankerungen-Platte
Option:	Seitenwand aus Glas ESG - Sitzbank aus Edelstahl - Beleuchtung mit LED-Rohr
construction:	colonnes portantes avec centre en acier et habillage en extrudé d'aluminium Ø 92 mm - cache-socles - paroi arrière en verre trempé ESG 8 mm
couverture:	plexiglas transparent 4 mm
traitement:	acier traité selon descriptif p.3 – couleurs à choix selon p.3
accessoires:	visserie en acier inox - main-courante en acier inox - chéneau en extrudé d'aluminium – chablon de pose avec contre-plaques d'ancrage au sol
options:	parois latérales – banquette en acier inox - illumination supérieure LED
costruzione:	colonne con anima in acciaio e rivestimento in estruso d'alluminio Ø 92 mm – copri-base - parete di fondo in vetro temperato 8 mm
coperture:	plexiglas trasparente 4 mm
trattamento:	acciaio trattato come descrizione p.3 – colori a scelta come p.3
accessori:	viteria in acciaio inox – corrimano in acciaio inox – grondaia in alluminio - contropiastre per ancoraggio al suolo + dima di posa
opzioni:	pareti laterali – panca in acciaio inox – illuminazione superiore con tubo LED

Schablone
Chablon
Dima

Verankerungen
Contre-plaque
Contropiastra

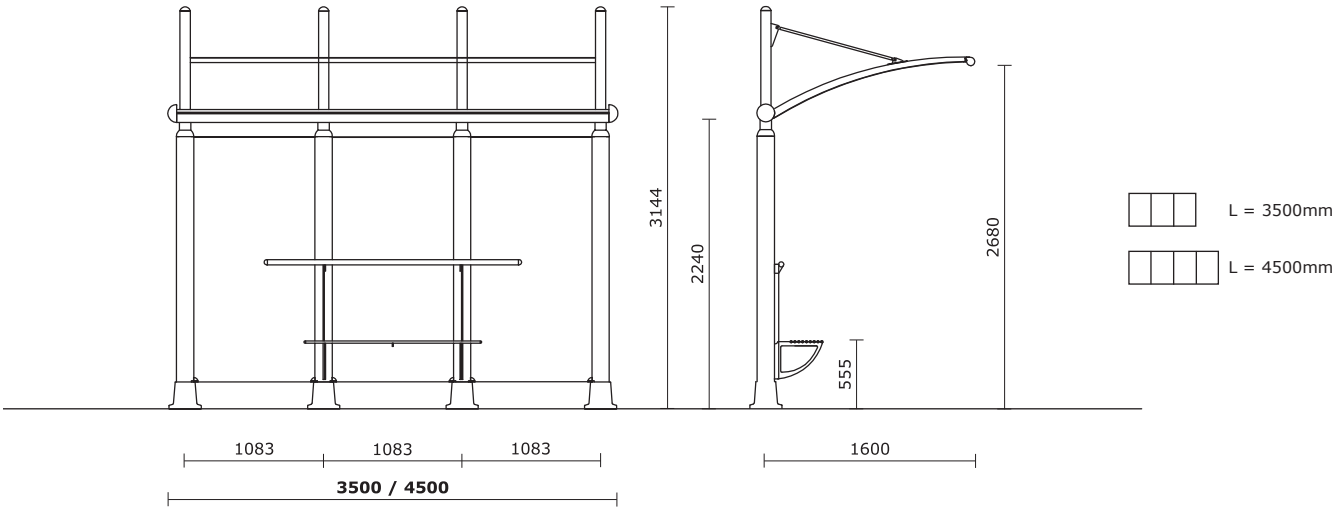

Struktur:	Stahlprofil IPE 140 – Rückwände aus Einscheibensicherheitsglas ESG 10 mm
Bedachung:	Platten aus Verbundsicherheitsglas VSG 4+1+4 mm
Bearbeitung:	Stahl gemäss Beschreibung Seite 3 – Farbwahl Seite 3
Zubehör:	Schrauben aus Edelstahl – Schablone mit Verankerungen-Platte
Option:	Seitenwände - Sitzbank aus Edelstahl - Beleuchtung mit LED-Rohr
construction:	colonnes en acier section IPE 140 – paroi arrière en verre trempé ESG 10 mm
couverture:	plaques de verre feuilleté 4+1+4 mm
traitement:	acier traité selon descriptif p.3 – couleurs à choix selon p.3
accessoires:	visserie en acier inox – chablon de pose avec contre-plaques d'ancrage au sol
options:	parois latérales – banquette en acier inox - illumination supérieure LED
costruzione:	colonne in acciaio sezione IPE 140 – parete di fondo in vetro temperato 10 mm
coperture:	lastre di vetro accoppiato 4+1+4 mm
trattamento:	acciaio trattato come descrizione p.3 – colori a scelta come p.3
accessori:	viteria in acciaio inox – contropiastre per ancoraggio al suolo + dima di posa
opzioni:	pareti laterali – panca in acciaio inox - illuminazione superiore con tubo LED

L = 2840mm

L = 4190mm

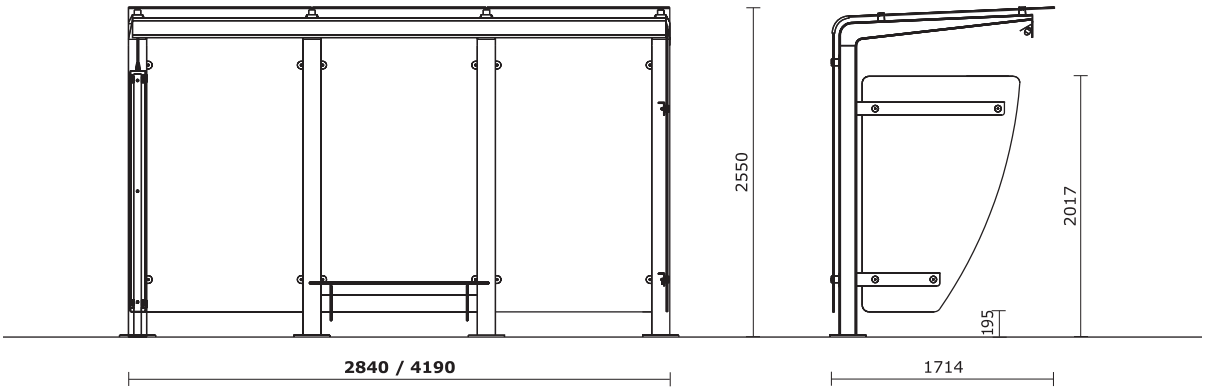

Schablone
Chablon
Dima

Verankerungen
Contre-plaque
Contropiastra

CITY G

Struktur:	Stützen aus Stahlrohr - Dachrinne aus Aluminium – Rückwände zur Auswahl: aus Einscheibensicherheitsglas ESG 8 oder aus HPL Kunststoff
Bedachung:	Aluminium-Profil - durchsichtige Plexiglas 4 mm
Bearbeitung:	Stahl gemäss Beschreibung Seite 3 – Farbwahl gemäss RAL Tabelle
Zubehör:	Schrauben aus Edelstahl
Option:	Seitenwand aus Glas ESG - Dachrinne aus Aluminium - Sitzbank aus Stahl und Holz
construction:	colonnes portantes en profils d'acier - paroi arrière à choix entre: en verre trempé ESG 8 mm ou panneaux en laminé HPL
couverture:	ossature en extrudé d'aluminium - plexiglas transparent 4 mm - teintes à choix
traitement:	acier traité selon descriptif p.3 – couleurs à choix selon tabelle RAL
accessoires:	visserie en acier inox
options:	parois latérales – chéneau en extrudé d'aluminium - banquette en acier et bois
costruzione:	colonne in profili d'acciaio - parete di fondo a scelta tra : vetro temperato 8 mm o panelli in laminato HPL
coperture:	struttura in estruso d'alluminio - plexiglas trasparente 4 mm
trattamento:	acciaio trattato come descrizione p.3 – colori a scelta gamma RAL
accessori:	viteria in acciaio inox
opzioni:	pareti laterali – grondaia in alluminio - panca in acciaio e legno

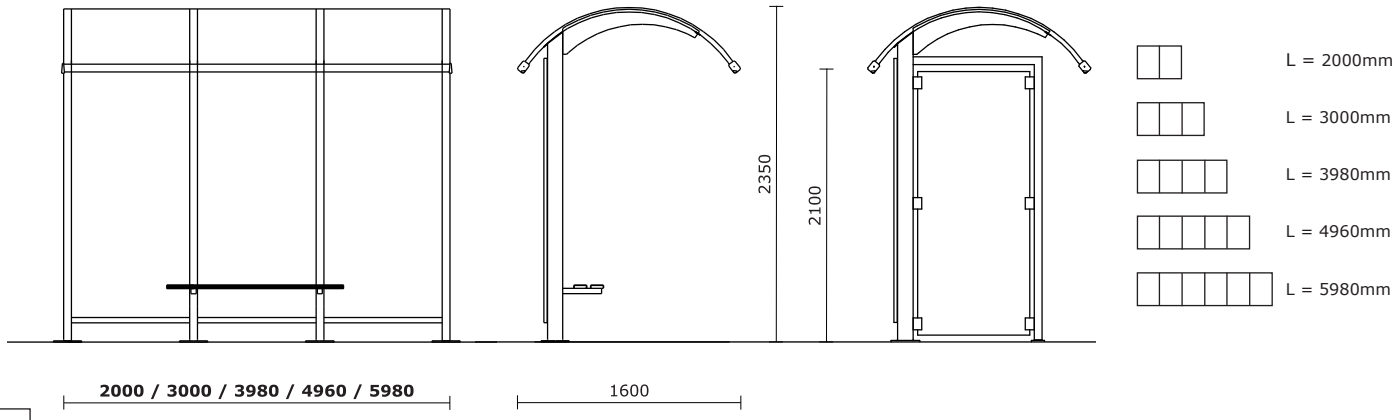

PLEXIGLAS® XT 4mm

Transparent Transparent Trasparente	Klar Grau Gris clair Grigio chiaro	Dunkel Grau Gris foncé Grigio scuro	Opal weiss Opaline Opalino

Struktur:	Stützen aus Stahlrohr - Dachrinne aus Aluminium – Rückwände zur Auswahl: aus Einscheibensicherheitsglas ESG 8 oder aus HPL Kunststoff
Bedachung:	Aluminium-Profil – Füllung zur Auswahl: Wellbandprofile aus Aluminium oder aus Sandwichtafeln Type Coratec oder Decklatten aus Aluminium mit glatt Aussehen
Bearbeitung:	Stahl gemäss Beschreibung Seite 3 – Farbwahl gemäss RAL Tabelle
Zubehör:	Schrauben aus Edelstahl
Option:	Seitenwand aus Glas ESG - Dachrinne aus Aluminium - Sitzbank aus Stahl und Holz
construction:	colonnes portantes en profils d'acier - paroi arrière à choix entre: en verre trempé ESG 8 mm ou panneaux en laminé HPL
couverture:	cornière en extrudé d'aluminium – remplissage à choix entre: tôle ondulée en aluminium ou panneau sandwich type Coratec ou lattes encastrable effet lisse en aluminium
traitement:	acier traité selon descriptif p.3 – couleurs à choix selon tabelle RAL
accessoires:	visserie en acier inox
options:	parois latérales – chéneau en extrudé d'aluminium - banquette en acier et bois
costruzione:	colonne in profili d'acciaio - parete di fondo a scelta tra : vetro temperato 8 mm o panelli in laminato HPL
coperture:	telaio in estruso d'alluminio – riempimento a scelta tra : lamiera grecata in alluminio o pannelli sandwich tipo Coratec o doghe in alluminio effetto liscio
trattamento:	acciaio trattato come descrizione p.3 – colori a scelta gamma RAL
accessori:	viteria in acciaio inox
opzioni:	pareti laterali – grondaia in alluminio - panca in acciaio e legno

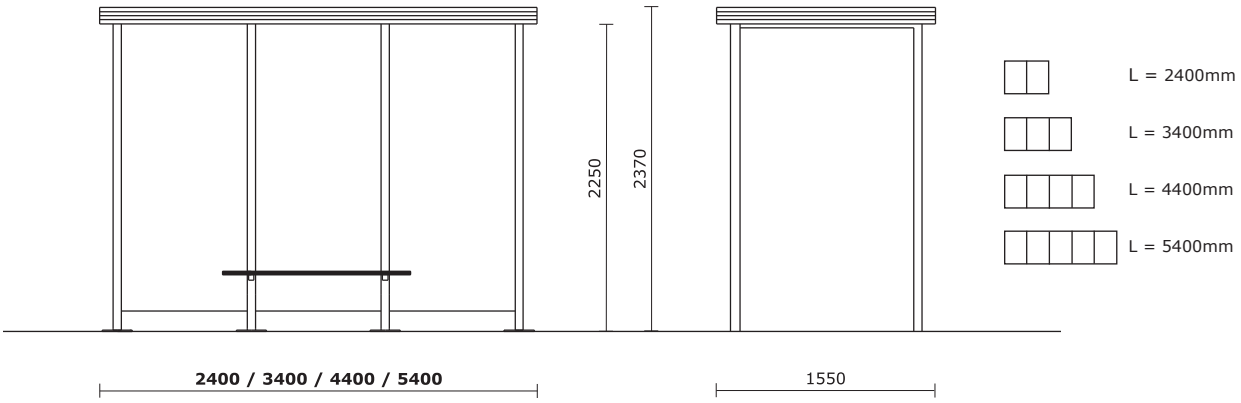

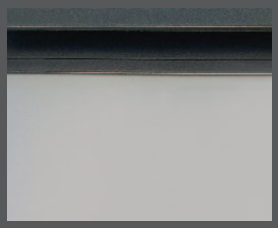

Sandwichtafeln Type Coratec
Panneau sandwich type Coratec
Pannello sandwich tipo Coratec

Decklatten aus Aluminium mit glatt Aussehen
Lattes encastrable effet lisse en aluminium
Doghe in alluminio effetto liscio

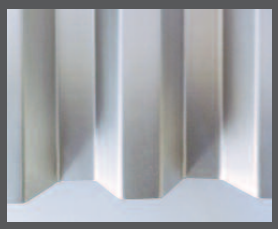

Wellbandprofile aus Aluminium
Tôle ondulée en aluminium
Lamiera grecata in alluminio

Struktur:	Stützen aus Stahlrohre 150x100x3 mm - Rückwände aus Einscheibensicherheitsglas ESG 10
Bedachung:	Decke aus Stahlblech 2 mm Dicke
Bearbeitung:	Stahl gemäss Beschreibung Seite 3 – Farbwahl gemäss RAL Tabelle
Zubehör:	Schrauben aus Edelstahl – Schablone mit Verankerungen-Platte
Option:	Seitenwand aus Glas ESG - Sitzbank aus Stahl + Holz - Beleuchtung mit LED-Spots
construction:	structure portantes en tubes d'acier 150x100x3 mm - paroi arrière en verre trempé ESG 10 mm
couverture:	tôle d'acier traité épaisseur 2 mm
traitement:	acier traité selon descriptif p.3 – couleurs à choix selon p.3
accessoires:	visserie en acier inox – chablon de pose avec contre-plaques d'ancrage au sol
options:	parois latérales - banquette en acier et bois – illumination avec spots LED
costruzione:	struttura portante in tubi 150x100x3 mm - parete di fondo in vetro temperato 10 mm
coperture:	lamiera d'acciaio trattato spessore 2 mm
trattamento:	acciaio trattato come descrizione p.3 – colori a scelta come p.3
accessori:	viteria in acciaio inox - contropiastre per ancoraggio al suolo + dima di posa
opzioni:	pareti laterali - panca in acciaio e legno – illuminazione integrata con spot LED

Zürichstrasse

Zürichstrasse

Zürichstrasse
ARCTIC MONKEYS
COMING SOON

Zürichstrasse

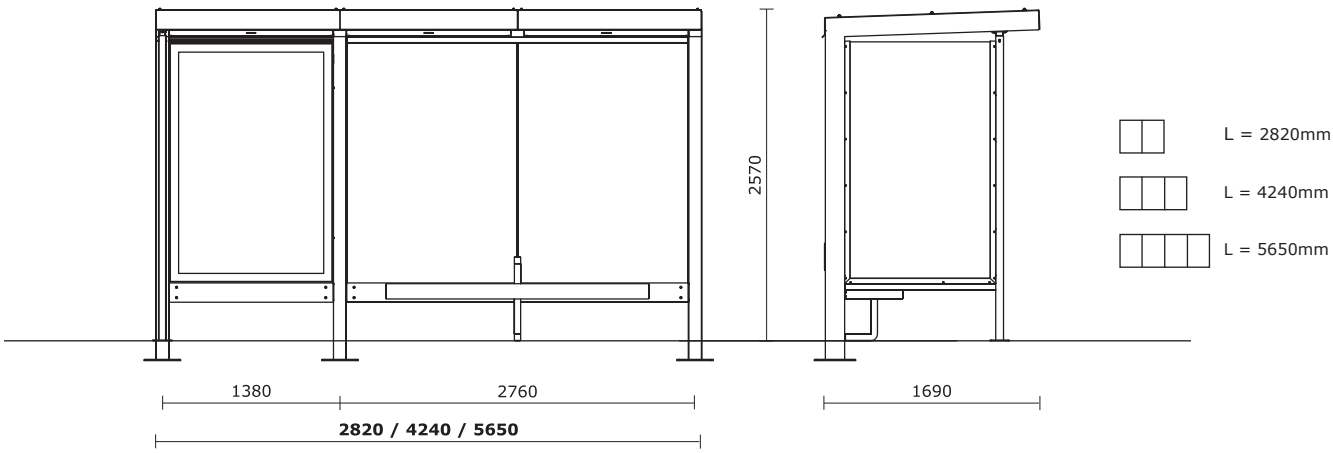
2570
L = 2820mm
L = 4240mm
L = 5650mm
1380
2760
1690
2820 / 4240 / 5650

Struktur:	Stützen aus Stahlrohre 80x140x3 mm und Träger 120x40x2 mm - Sockeln aus Kunststein HPC (1000 Kg je) – Rückwände und Seitenwände aus Einscheibensicherheitsglas ESG 10
Bedachung:	zur Auswahl: Sandwichtafeln Type Alucobond oder Platten aus Verbundsicherheitsglas VSG 6+1+6 mm
Bearbeitung:	Stahl gemäss Beschreibung Seite 3 – Farbwahl gemäss RAL Tabelle
Zubehör:	Schrauben aus Edelstahl
construction:	structure portantes en tubes d'acier 80x140x3 mm et traverses de 120x40x2 mm - socles (1000 kg chacun) en pierre reconstituée 3 teintes à choix - paroi arrière et latérales en verre trempé ESG 10 mm
couverture:	à choix entre: panneaux sandwich type Alucobond ou plaques de verre feuilleté 6+1+6 mm
traitement:	acier traité selon descriptif p.3 – couleurs à choix selon p.3
accessoires:	visserie en acier inox
costruzione:	struttura portante in tubi 150x100x3 mm con traversine 120x40x2 mm - basi in miscela di graniglia di pietre HPC (1000 kg al pz) - parete di fondo e laterali in vetro temperato 10 mm
coperture:	a scelta tra: pannelli sandwich tipo Alucobond o lastre di vetro accoppiato 6+1+6 mm
trattamento:	acciaio trattato come descrizione p.3 – colori a scelta come p.3
accessori:	viteria in acciaio inox

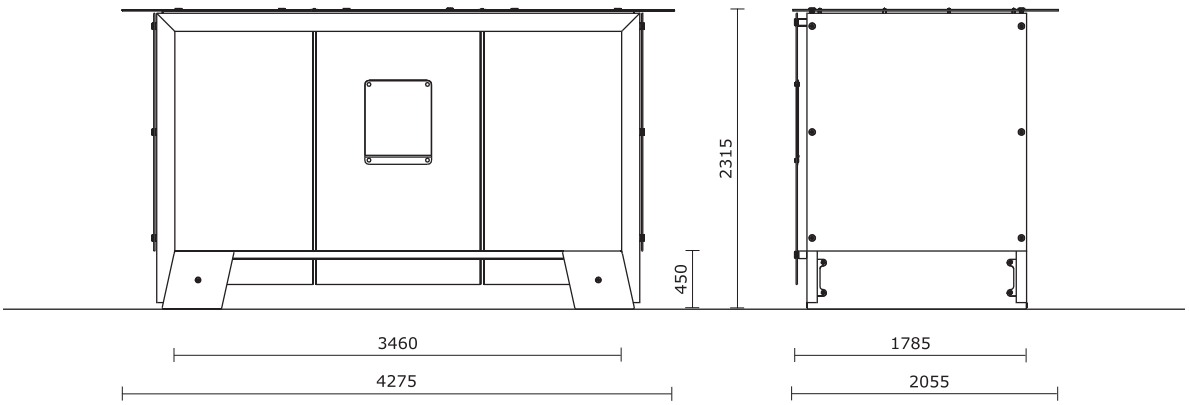

Sandwichtafeln Type Alucobond
Panneaux sandwich type Alucobond
Pannelli sandwich tipo Alucobond

Platten aus Verbundsicherheitsglas VSG 6+1+6 mm
Plaques de verre feuilleté 6+1+6 mm
Lastre di vetro accoppiato 6+1+6 mm

HPC ▶	Granit Granit Granito	Schwarzem Marmor Marbre noir Marmo nero	Weissem Marmor Marbre blanc Marmo bianco	
Sitzfläche Assise Seduta				**Oberflächen: polierte Finition: polie Superficie: levigato**
Seitenteile Côtés Lati				**Oberflächen: sandgestrahlt Finition: sablé Superficie: sabbiato**

ACQUARIUM

Struktur:	Stützen aus kalandrierte Stahlprofil 220x220x8 mm - Rückwände aus Einscheibensicherheitsglas ESG 10
Bedachung:	Aluminium-Profil – Rohre Stahlkonstruktion - Füllung aus Sandwichtafeln Type Alucobond – Decke aus Stahlblech
Bearbeitung:	Stahl gemäss Beschreibung Seite 3 – Farbwahl gemäss RAL Tabelle
Zubehör:	Schrauben aus Edelstahl
Option:	Seitenwand aus Glas ESG - Sitzbank aus Stahl + Holz - Beleuchtung mit LED-Spots
construction:	colonnes portantes en profils calandrés d'acier 220x220x8 mm - paroi arrière en verre trempé ESG 10 mm
couverture:	cornière en extrudé d'aluminium - armature en tubes d'acier 120x60x4 mm – remplissage panneaux sandwich type Alucobond - contre-plafond en tôle d'acier traité
traitement:	acier traité selon descriptif p.3 – couleurs à choix selon p.3
accessoires:	visserie en acier inox
options:	parois latérales – banquette en acier et bois – illumination avec spots LED
costruzione:	colonne in profili d'acciaio calandrato 220x220x8 mm - parete di fondo in vetro temperato 10 mm
coperture:	telaio in estruso d'alluminio – telaio in tubo d'acciaio 120x60x4 mm con riempimento in pannelli sandwich tipo Alucobond – controsoffitto in lamiera d'acciaio trattato
trattamento:	acciaio trattato come descrizione p.3 – colori a scelta come p.3
accessori:	viteria in acciaio inox
opzioni:	pareti laterali – panca in acciaio e legno – illuminazione integrata con spot LED

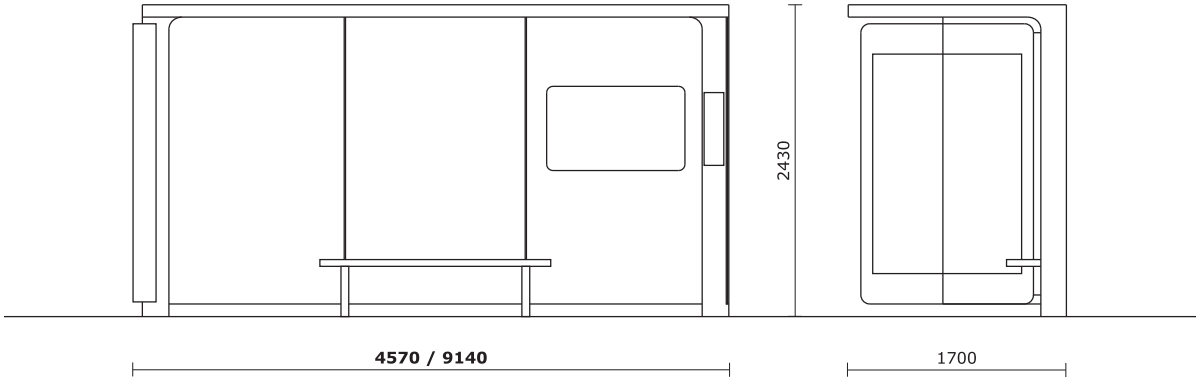

L = 4570mm

L = 9140mm

COUTANCE
884
Tribune
deGenèv

LAUSANNE
2

getti speciali – **Sonderprojekte** – projets spéciaux – **progetti speciali** –

– Sonderprojekte – projets spéciaux – progetti speciali – Sonderproje

Besuchen Sie unsere Homepage
Visitez notre site internet
Visitate il nostro sito internet

www.az-sa.ch

Sammlung – collection colors – collezione colors – Colors Sammlung –

– collection colors – collezione colors – Colors Sammlung – collection

Besuchen Sie unsere Homepage
Visitez notre site internet
Visitate il nostro sito internet

www.az-sa.ch

acciaio Corten – Cortenstahl Sammlung – collection en acier Corten

– collezione in acciaio Corten – Cortenstahl Sammlung – collection en

Besuchen Sie unsere Homepage
Visitez notre site internet
Visitate il nostro sito internet

www.az-sa.ch

io inox – Edelstahl Sammlung – collection en acier inox – collezione i

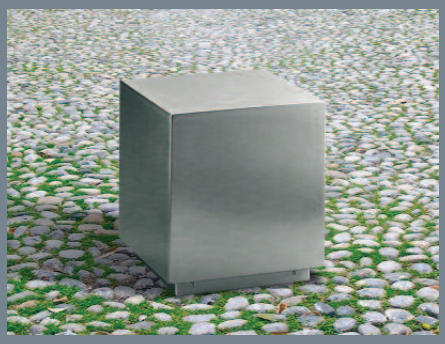

n acciaio inox – Edelstahl Sammlung – collection en acier inox – collez

Besuchen Sie unsere Homepage
Visitez notre site internet
Visitate il nostro sito internet

www.az-sa.ch

– griglie salvapiante – Baumroste – grilles de protection pour arbres –

griglie salvapiante – Baumroste – grilles de protection pour arbres

Besuchen Sie unsere Homepage
Visitez notre site internet
Visitate il nostro sito internet

www.az-sa.ch

tuita – Betonwerkstein Sammlung – collection en pierre reconstituée –

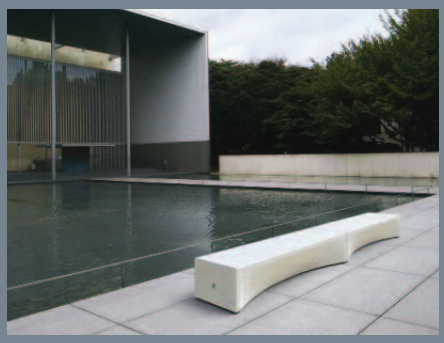

– collezione in pietra ricostituita – Betonwerkstein Sammlung – collec

Besuchen Sie unsere Homepage
Visitez notre site internet
Visitate il nostro sito internet

www.az-sa.ch

ni giochi per esterni – Spielplatzgeräte – agencement d'aires de jeux –

– parchi giochi per esterni – Spielplatzgeräte – agencement d'aires de

Besuchen Sie unsere Homepage
Visitez notre site internet
Visitate il nostro sito internet

www.az-sa.ch

rture bici – Velo-Überdachungen – couverts à vélos – coperture bici –

– Velo-Überdachungen – couverts à vélos – coperture bici – Velo-Übe

Besuchen Sie unsere Homepage
Visitez notre site internet
Visitate il nostro sito internet

www.az-sa.ch

auto – Auto-Überdachungen – couverts à voitures – coperture auto –

– Auto-Überdachungen – couverts à voitures – coperture auto – Auto-

Besuchen Sie unsere Homepage
Visitez notre site internet
Visitate il nostro sito internet

www.az-sa.ch

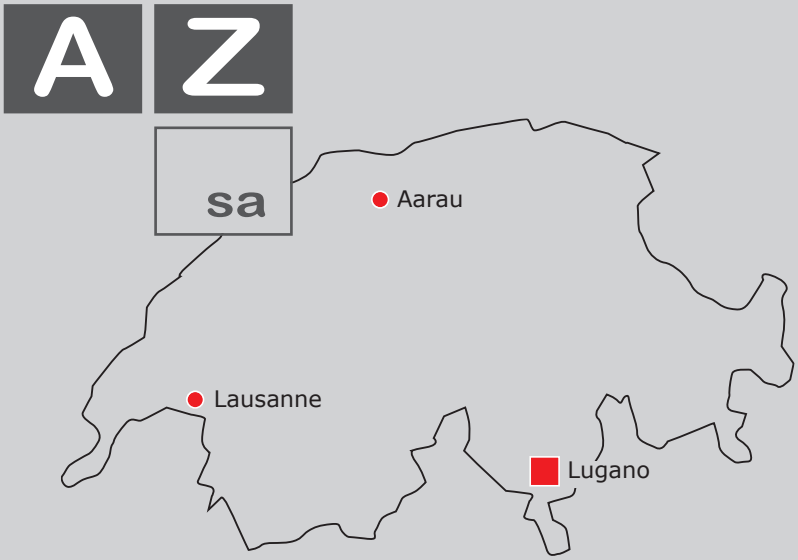
A Z
sa
Aarau
Lausanne
Lugano

CH - 6930 BEDANO
via Industrie 18
tel. 091.945.41.14
fax 091.930.91.90

www.az-sa.ch
info@az-sa.ch

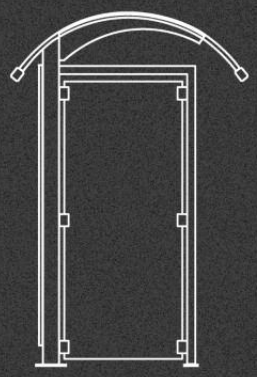

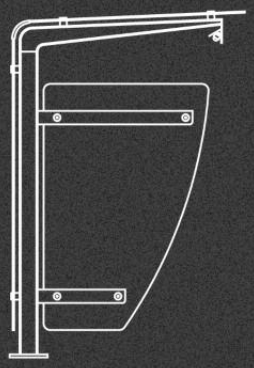

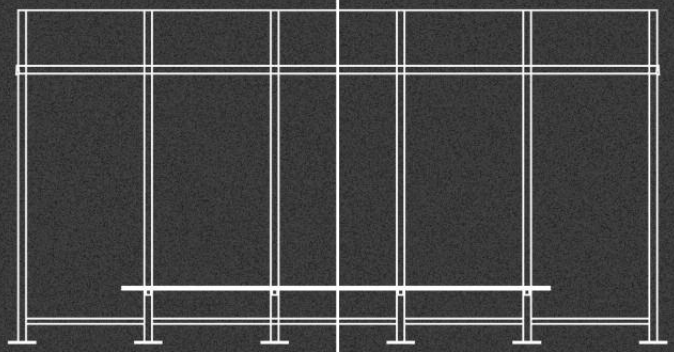

Sitzbänke
Abfallbehälter
Planzentröge
Baumschutzsystem
Brunnenanlagen
Spielplatzgeräte
Sperrpfosten
Schaukasten, Vitrinen
Buswartehalle

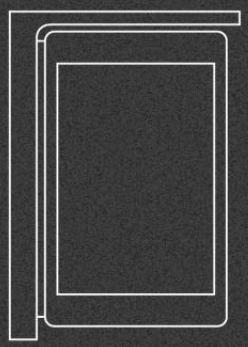

Bancs
Poubelles
Bacs à fleurs
Grilles pour arbres
Fontaines
Parcs de jeux
Potelets de délimitation
Vitrines
Abribus

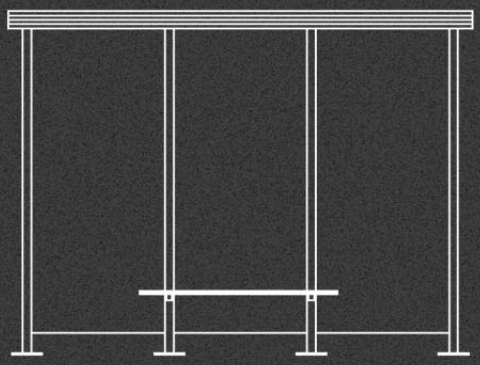

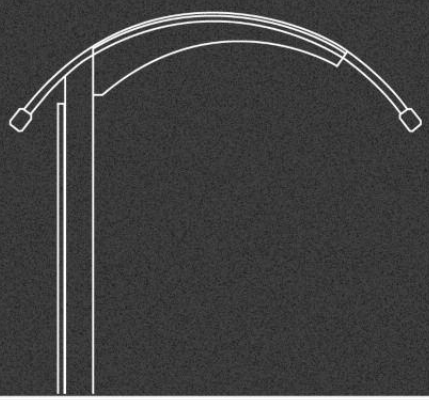
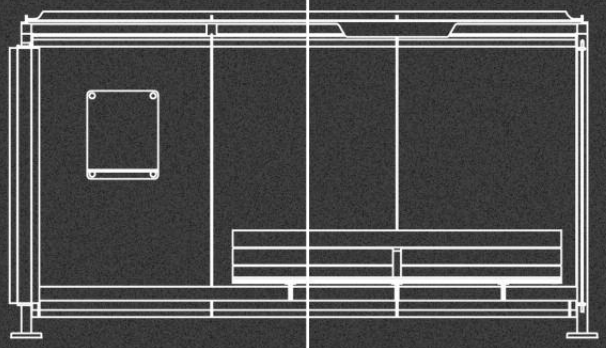
Panchine
Cestini portarifiuti
Fioriere
Griglie protezione alberi
Fontanelle
Parchi gioco
Paletti di delimitazione
Vetrine, albi d'affissione
Pensiline attesa bus